FLUSSOSTATI VERTICALI
VERTICALS FLOW SWITCHES
SERIE/*SERIES*

FLV

FLUSSOSTATO VERTICALE
VERTICAL *FLOW SWITCH*

FLV-002

6691122 050609

AC 3762 /I' - 0105

CARATTERISTICHE ELETTRICHE DEL CONTATTO ***ELECTRICAL DATA OF CONTACT***		
Max. Potenza Commutabile *Max. Contact Rating*	10	VA
Max. Corrente Commutabile *Max. Switching Current*	0.5	A
Max. Corrente Sopportabile *Max Carry Current*	1.0	A
Max. Tensione Commutabile *Max. Switching Voltage*	100/150	VDC/VAC
Temperatura di impiego *Operating temperature*	-40/+100	°C

CARATTERISTICHE DEL FLUSSOSTATO ***MECHANICAL DATA OF FLOW SWITCH***	
Corsa di inserimento ON/OFF *Working Stroke ON/OFF*	mm $5.0^{+1/-2}$
Portata Acqua ON/OFF *Water flow rate ON/OFF*	ON l/min. $2.50^{\pm 0.25}$ OFF l/min. $1.75^{\pm 0.25}$
Materiale del Corpo *Material of Body* Colore/*Color*	PPO Nero/*Black*
Materiale del Galleggiante *Material of Float* Colore/*Color*	POM Nero/*Black*
Collegamenti elettrici *Electrical connections*	Faston 6.3x0.8
Pressione di esercizio *Operating Pressure*	6 Kg/cm²
Temperatura di esercizio *Operating temperature*	+1 ÷ +80 °C

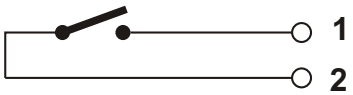

Schema elettrico/*Electrical diagram*

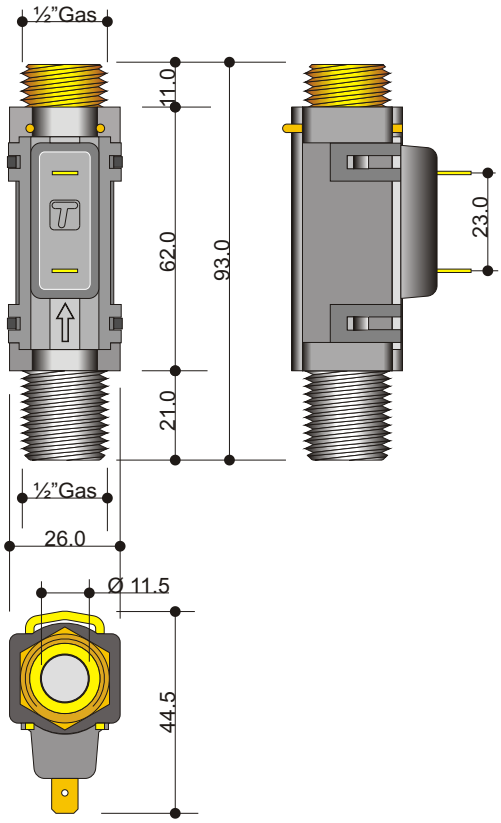

COPPIA DI SERRAGGIO = 25Nm
MONTAGGIO VERTICALE
INCLINAZIONE MAX.=10°
ATTACCO DI INGRESSO ½"Gas PPO
ATTACO DI USCITA ½" Gas OT58

Prodotto protetto da brevetto di invenzione

I dati riportati in questa pubblicazione non sono impegnativi e possono venire modificati senza preavviso. *The information contained in this publication are not binding and are subject to change without notice.*

FITRE S.p.A. – 20142 Milano – Italia – via Valsolda, 15
telefono: (+39) 02.8959.01 – telefax: (+39) 02.8959.0400 – email: info@fitre.it
Filiali a Roma e Venezia-Mestre

FLUSSOSTATI VERTICALI
VERTICALS FLOW SWITCHES
SERIE/*SERIES*

FLV

FLUSSOSTATO VERTICALE
VERTICAL *FLOW SWITCH*

FLV-004

6691155 100903

AC 3762 *IV* - 0105

DATI FUNZIONALI	
Fluido	Acqua Sanitaria
Montaggio	Verticale
Connessione Idraulica	2 filett. ½"Gas
Connessione Elettrica	2 term. faston 6.3x0.8 mm

CARATTERISTICHE ELETTRICHE		
Max. Potenza Commutabile	10	VA
Max. Corrente Commutabile	0.5	A
Max. Corrente Sopportabile	1.0	A
Max. Tensione Commutabile	100	V_{DC}/V_{AC}
Min. Tensione di Breakdown	200	V_{DC}
Max. Resistenza contatto	150	mOhm
Min. Resistenza isolamento	10^{10}	Ohm

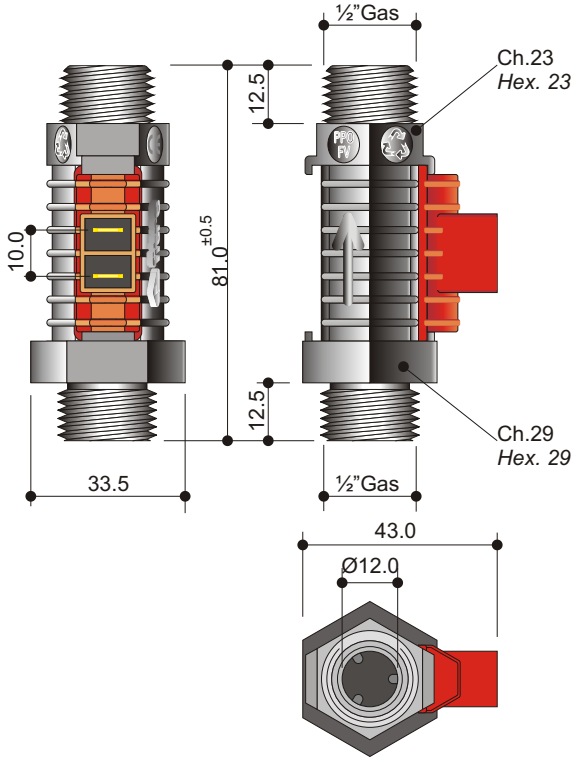

CARATTERISTICHE DEL FLUSSOSTATO		
Materiale del Corpo	PPO Noryl GFN1630V nero stabilizzato all'idrolisi	
Supporto reed	PA66 GF20 Nero	
Galleggiante Magnetico	Plastoferrite PA6	
Filtro	POM	
Coppia di serraggio nominale applicata sui filetti da ½"Gas	Parte sup. fluss. in PPO	25 Nm
	Parte inf. fluss. in PPO	25 Nm
Inclinazione max. di utilizzo	10°	
Pressione max. di funzionamento	8 Kg/cm²	sec.EN 625 par. 6.2.1.1
Pressione di collaudo	12 Kg/cm²	
Pressione di scoppio (senza perdite)	>20 Kg/cm²	Temp. ambiente = 20°C Temp. acqua = 20°C Salita pressione = 1 bar/sec.
Pressione min. di inserzione	0.15 Kg/cm²	
Temperatura di esercizio	1÷80°C	
Funzionamento Idraulico (valore di portata con pressione di 1.0 Kg/cm²)	Max. 3.0 l/1'	Intervento (ON)
	Min. 1.0 l/1'	Ripristino (OFF)

Prodotto protetto da brevetto di invenzione

I dati riportati in questa pubblicazione non sono impegnativi e possono venire modificati senza preavviso. *The information contained in this publication are not binding and are subject to change without notice.*

FITRE S.p.A. – 20142 Milano – Italia – via Valsolda, 15
telefono: (+39) 02.8959.01 – telefax: (+39) 02.8959.0400 – email: info@fitre.it
Filiali a Roma e Venezia-Mestre

FLUSSOSTATI VERTICALI
VERTICALS FLOW SWITCHES
SERIE/*SERIES*

FLV

FLUSSOSTATO VERTICALE
VERTICAL *FLOW SWITCH*

FLV-006

6691169 100903

AC 3762 *IV* - 0105

DATI FUNZIONALI	
Fluido	Acqua Sanitaria
Montaggio	Verticale
Connessione Idraulica	2 filett. ½"Gas
Connessione Elettrica	2 term. faston 6.3x0.8 mm

CARATTERISTICHE ELETTRICHE		
Max. Potenza Commutabile	10	VA
Max. Corrente Commutabile	0.5	A
Max. Corrente Sopportabile	1.0	A
Max. Tensione Commutabile	100	V_{DC}/V_{AC}
Min. Tensione di Breakdown	200	V_{DC}
Max. Resistenza contatto	150	mOhm
Min. Resistenza isolamento	10^{10}	Ohm

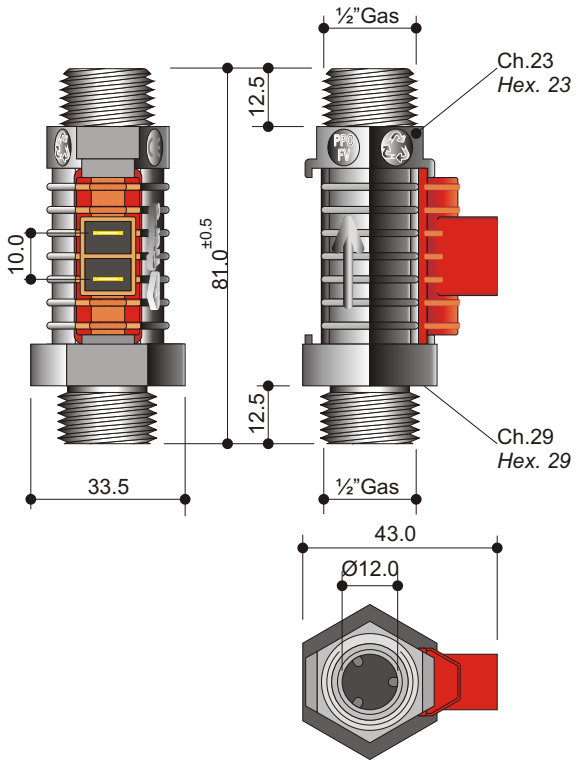

CARATTERISTICHE DEL FLUSSOSTATO		
Materiale del Corpo	PPO Noryl GFN1630V nero stabilizzato all'idrolisi	
Supporto reed	PA66 GF20 Nero	
Galleggiante Magnetico	Plastoferrite PA6	
Filtro	POM	
Coppia di serraggio nominale applicata sui filetti da ½"Gas	Parte sup. fluss. in PPO	25 Nm
	Parte inf. fluss. in PPO	25 Nm
Inclinazione max. di utilizzo	10°	
Pressione max. di funzionamento	8 Kg/cm²	sec.EN 625 par. 6.2.1.1
Pressione di collaudo	12 Kg/cm²	
Pressione di scoppio (senza perdite)	>20 Kg/cm²	Temp. ambiente = 20°C Temp. acqua = 20°C Salita pressione = 1 bar/sec.
Pressione min. di inserzione	0.15 Kg/cm²	
Temperatura di esercizio	1÷80°C	
Funzionamento Idraulico (valore di portata con pressione di 1.0 Kg/cm²)	Max. 3.0 l/1'	Intervento (ON)
	Min. 1.0 l/1'	Ripristino (OFF)

Prodotto protetto da brevetto di invenzione

I dati riportati in questa pubblicazione non sono impegnativi e possono venire modificati senza preavviso. *The information contained in this publication are not binding and are subject to change without notice.*

FITRE S.p.A. – 20142 Milano – Italia – via Valsolda, 15
telefono: (+39) 02.8959.01 – telefax: (+39) 02.8959.0400 – email: info@fitre.it
Filiali a Roma e Venezia-Mestre

FLUSSOSTATI VERTICALI
VERTICALS FLOW SWITCHES
SERIE/*SERIES*

FLV

FLUSSOSTATO VERTICALE
VERTICAL *FLOW SWITCH*

FLV-008

6691180 071212

AC 3762 *IV* - 0105

DATI FUNZIONALI	
Fluido	Acqua Sanitaria
Montaggio	Verticale
Connessione Idraulica	2 filett. ½"Gas
Connessione Elettrica	2 term. faston 6.3x0.8 mm

CARATTERISTICHE ELETTRICHE		
Max. Potenza Commutabile	10	VA
Max. Corrente Commutabile	0.5	A
Max. Corrente Sopportabile	1.0	A
Max. Tensione Commutabile	150	V_{DC}/V_{AC}
Min. Tensione di Breakdown	200	V_{DC}
Max. Resistenza contatto	150	mOhms
Min. Resistenza isolamento	10^{10}	Ohms

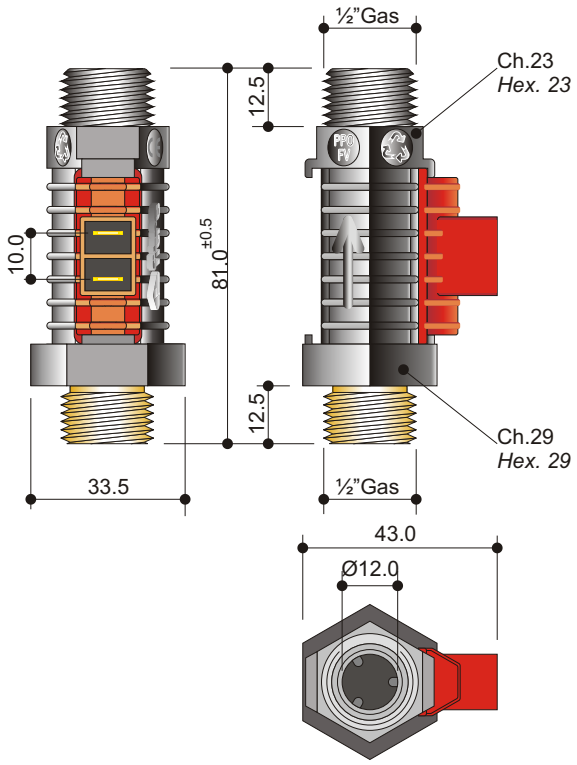

CARATTERISTICHE DEL FLUSSOSTATO		
Materiale del Corpo	PPO Noryl GFN1630V nero stabilizzato all'idrolisi	
Supporto reed	PA66 GF20 Nero	
Galleggiante Magnetico	Plastoferrite PA6	
Filtro	POM	
Materiale raccordo ingresso	OT58 UNI EN1265-99	
Coppia di serraggio nominale applicata sui filetti da ½"Gas	Parte sup. fluss. in PPO	25 Nm
	Parte inf. fluss. in Ottone	35 Nm
Inclinazione max. di utilizzo	10°	
Pressione max. di funzionamento	8 Kg/cm²	sec.EN 625 par. 6.2.1.1
Pressione di collaudo	12 Kg/cm²	
Pressione di scoppio (senza perdite)	>20 Kg/cm²	Temp. ambiente = 20°C Temp. acqua = 20°C Salita pressione = 1 bar/sec.
Pressione min. di inserzione	0.15 Kg/cm²	
Temperatura di esercizio	1÷80°C	
Funzionamento Idraulico (valore di portata con pressione di 1.0 Kg/cm²)	Max. 3.0 l/1'	Intervento (ON)
	Min. 1.0 l/1'	Ripristino (OFF)

Prodotto protetto da brevetto d'invenzione

I dati riportati in questa pubblicazione non sono impegnativi e possono venire modificati senza preavviso. *The information contained in this publication are not binding and are subject to change without notice.*

FITRE S.p.A. – 20142 Milano – Italia – via Valsolda, 15
telefono: (+39) 02.8959.01 – telefax: (+39) 02.8959.0400 – email: info@fitre.it
Filiali a Roma e Venezia-Mestre

FLUSSOSTATI VERTICALI
VERTICALS FLOW SWITCHES
SERIE/*SERIES*

FLV

FLUSSOSTATO VERTICALE
VERTICAL *FLOW SWITCH*

FLV-005

6691167 121207

AC 3762 *IV* - 0105

DATI FUNZIONALI	
Fluido	Acqua Sanitaria
Montaggio	Verticale
Connessione Idraulica	2 filett. ½"Gas
Connessione Elettrica	2 term. faston 6.3x0.8 mm

CARATTERISTICHE ELETTRICHE		
Max. Potenza Commutabile	10	VA
Max. Corrente Commutabile	0.5	A
Max. Corrente Sopportabile	1.0	A
Max. Tensione Commutabile	150	V_{DC}/V_{AC}
Min. Tensione di Breakdown	200	V_{DC}
Max. Resistenza contatto	150	mOhm
Min. Resistenza isolamento	10^{10}	Ohm

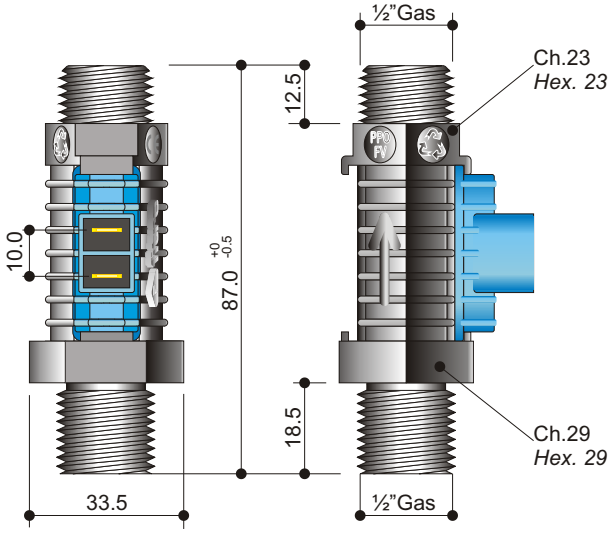

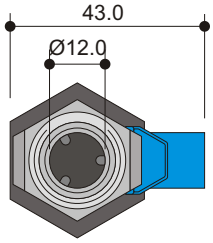

CARATTERISTICHE DEL FLUSSOSTATO		
Materiale del Corpo	PPO Noryl GFN1630V nero stabilizzato all'idrolisi	
Supporto reed	PA66 GF20 Nero	
Galleggiante Magnetico	Plastoferrite PA6	
Filtro	POM	
Coppia di serraggio nominale applicata sui filetti da ½"Gas	Parte sup. fluss. in PPO	25 Nm
	Parte inf. fluss. in PPO	25 Nm
Inclinazione max. di utilizzo	10°	
Pressione max. di funzionamento	8 Kg/cm²	sec.EN 625 par. 6.2.1.1
Pressione di collaudo	12 Kg/cm²	
Pressione di scoppio (senza perdite)	>20 Kg/cm²	Temp. ambiente = 20°C Temp. acqua = 20°C Salita pressione = 1 bar/sec.
Pressione min. di inserzione	0.15 Kg/cm²	
Temperatura di esercizio	1÷80°C	
Funzionamento Idraulico (valore di portata con pressione di 1.0 Kg/cm²)	Max. 3.0 l/1'	Intervento (ON)
	Min. 1.0 l/1'	Ripristino (OFF)

Prodotto protetto da brevetto d'invenzione

I dati riportati in questa pubblicazione non sono impegnativi e possono venire modificati senza preavviso. *The information contained in this publication are not binding and are subject to change without notice.*

FITRE S.p.A. – 20142 Milano – Italia – via Valsolda, 15
telefono: (+39) 02.8959.01 – telefax: (+39) 02.8959.0400 – email: info@fitre.it
Filiali a Roma e Venezia-Mestre

FLUSSOSTATI VERTICALI
VERTICALS FLOW SWITCHES
SERIE/*SERIES*

FLV

FLUSSOSTATO VERTICALE
VERTICAL *FLOW SWITCH*

FLV-009

6691185 101203

AC 3762 *IY* - 0105

DATI FUNZIONALI	
Fluido	Acqua Sanitaria
Montaggio	Verticale
Connessione Idraulica	2 filett. ½"Gas
Connessione Elettrica	2 term. faston 6.3x0.8 mm

CARATTERISTICHE ELETTRICHE		
Max. Potenza Commutabile	10	VA
Max. Corrente Commutabile	0.5	A
Max. Corrente Sopportabile	1.0	A
Max. Tensione Commutabile	150	VDC/VAC
Min. Tensione di Breakdown	200	VDC
Max. Resistenza contatto	150	mOhm
Min. Resistenza isolamento	10^{10}	Ohm

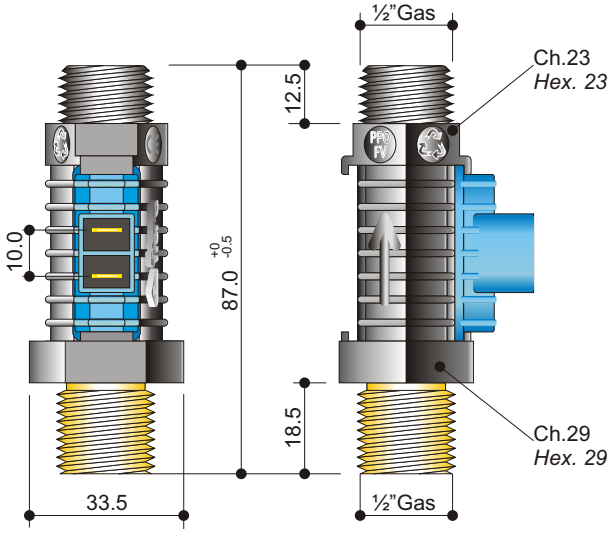

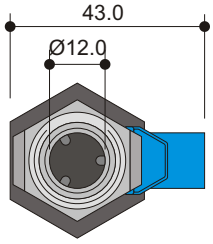

CARATTERISTICHE DEL FLUSSOSTATO		
Materiale del Corpo	PPO Noryl GFN1630V nero stabilizzato all'idrolisi	
Supporto reed	PA66 GF20 Nero	
Galleggiante Magnetico	Plastoferrite PA6	
Filtro	POM	
Materiale raccordo ingresso	OT58 UNI EN1265-99	
Coppia di serraggio nominale applicata sui filetti da ½"Gas	Parte sup. fluss. in PPO	25 Nm
	Parte inf. fluss. in Ottone	35 Nm
Inclinazione max. di utilizzo	10°	
Pressione max. di funzionamento	8 Kg/cm²	sec.EN 625 par. 6.2.1.1
Pressione di collaudo	12 Kg/cm²	
Pressione di scoppio (senza perdite)	>20 Kg/cm²	Temp. ambiente = 20°C Temp. acqua = 20°C Salita pressione = 1 bar/sec.
Pressione min. di inserzione	0.15 Kg/cm²	
Temperatura di esercizio	1÷80°C	
Funzionamento Idraulico (valore di portata con pressione di 1.0 Kg/cm²)	Max. 3.0 l/1'	Intervento (ON)
	Min. 1.0 l/1'	Ripristino (OFF)

Prodotto protetto da brevetto d'invenzione

I dati riportati in questa pubblicazione non sono impegnativi e possono venire modificati senza preavviso. *The information contained in this publication are not binding and are subject to change without notice.*

FITRE S.p.A. – 20142 Milano – Italia – via Valsolda, 15
telefono: (+39) 02.8959.01 – telefax: (+39) 02.8959.0400 – email: info@fitre.it
Filiali a Roma e Venezia-Mestre

FLUSSOSTATI VERTICALI
VERTICALS FLOW SWITCHES
SERIE/*SERIES*

FLV

FLUSSOSTATO VERTICALE
VERTICAL *FLOW SWITCH*

FLV-010

6691187 101203

AC 3762 *IV* - 0105

DATI FUNZIONALI	
Fluido	Acqua Sanitaria
Montaggio	Verticale
Connessione Idraulica	2 filett. ½"Gas
Connessione Elettrica	2 term. faston 6.3x0.8 mm

CARATTERISTICHE ELETTRICHE		
Max. Potenza Commutabile	10	VA
Max. Corrente Commutabile	0.5	A
Max. Corrente Sopportabile	1.0	A
Max. Tensione Commutabile	150	VDC/VAC
Min. Tensione di Breakdown	200	VDC
Max. Resistenza contatto	150	mOhm
Min. Resistenza isolamento	10^{10}	Ohm

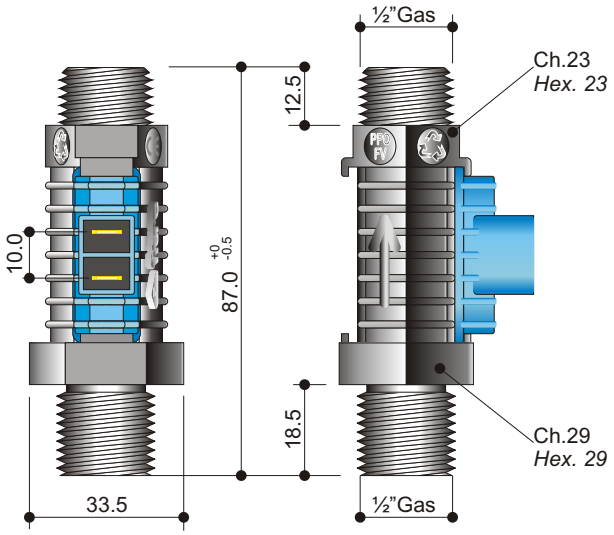

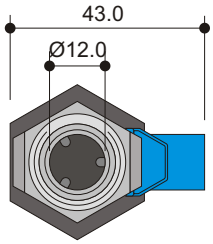

CARATTERISTICHE DEL FLUSSOSTATO		
Materiale del Corpo	PPO Noryl GFN1630V nero stabilizzato all'idrolisi	
Supporto reed	PA66 GF20 Nero	
Galleggiante Magnetico	Plastoferrite PA6	
Filtro	POM	
Coppia di serraggio nominale applicata sui filetti da ½"Gas	Parte sup. fluss. in PPO	25 Nm
	Parte inf. fluss. in PPO	25 Nm
Inclinazione max. di utilizzo	10°	
Pressione max. di funzionamento	8 Kg/cm²	sec.EN 625 par. 6.2.1.1
Pressione di collaudo	12 Kg/cm²	
Pressione di scoppio (senza perdite)	>20 Kg/cm²	Temp. ambiente = 20°C Temp. acqua = 20°C Salita pressione = 1 bar/sec.
Pressione min. di inserzione	0.15 Kg/cm²	
Temperatura di esercizio	1÷80°C	
Funzionamento Idraulico (valore di portata con pressione di 1.0 Kg/cm²)	Max. 3.0 l/1'	Intervento (ON)
	Min. 1.0 l/1'	Ripristino (OFF)

Prodotto protetto da brevetto d'invenzione

I dati riportati in questa pubblicazione non sono impegnativi e possono venire modificati senza preavviso. *The information contained in this publication are not binding and are subject to change without notice.*

FITRE S.p.A. – 20142 Milano – Italia – via Valsolda, 15
telefono: (+39) 02.8959.01 – telefax: (+39) 02.8959.0400 – email: info@fitre.it
Filiali a Roma e Venezia-Mestre

FLUSSOSTATI VERTICALI
VERTICALS FLOW SWITCHES
SERIE/*SERIES*

FLV

FLUSSOSTATO VERTICALE
VERTICAL *FLOW SWITCH*

FLV-013

6691211 101203

AC 3762 /I' - 0105

DATI FUNZIONALI	
Fluido	Acqua Sanitaria
Montaggio	Verticale
Connessione Idraulica	2 filett. ½"Gas
Connessione Elettrica	2 term. faston 6.3x0.8 mm

CARATTERISTICHE ELETTRICHE		
Max. Potenza Commutabile	70	VA
Max. Corrente Commutabile	1.5	A
Max. Corrente Sopportabile	2.5	A
Max. Tensione Commutabile	200/300	VDC/VAC
Min. Tensione di Breakdown	750	VDC
Max. Resistenza contatto	100	mOhm
Min. Resistenza isolamento	10^{12}	Ohm

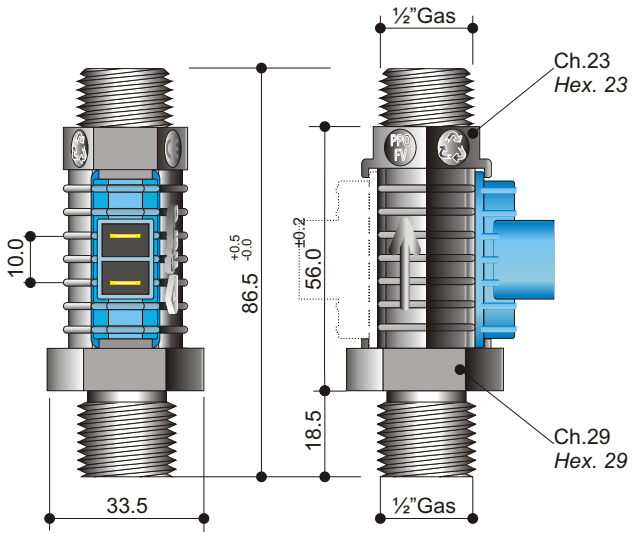

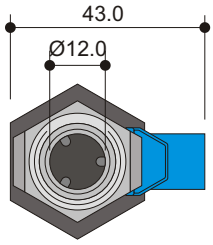

CARATTERISTICHE DEL FLUSSOSTATO		
Materiale del Corpo	PPO Noryl GFN1630V nero stabilizzato all'idrolisi	
Supporto reed	PA66 GF20 Nero	
Galleggiante Magnetico	Ferrite iniettata	
Filtro	POM	
Coppia di serraggio nominale applicata sui filetti da ½"Gas	Parte sup. fluss. in PPO	25 Nm
	Parte inf. fluss. in PPO	25 Nm
Inclinazione max. di utilizzo	10°	
Pressione max. di funzionamento	8 Kg/cm²	sec.EN 625 par. 6.2.1.1
Pressione di collaudo	12 Kg/cm²	
Pressione di scoppio (senza perdite)	>20 Kg/cm²	Temp. ambiente = 20°C Temp. acqua = 20°C Salita pressione = 1 bar/sec.
Pressione min. di inserzione	0.15 Kg/cm²	
Temperatura di esercizio	1÷110°C	
Portata acqua minima (caratteristiche di funzionamento con pressione di 1.0 Kg/cm²)	≤ 3.0 l/1'	per consenso elettrico (ON)
	≥ 1.0 l/1'	per interruzione elettrica (OFF)

Prodotto protetto da brevetto d'invenzione

I dati riportati in questa pubblicazione non sono impegnativi e possono venire modificati senza preavviso. *The information contained in this publication are not binding and are subject to change without notice.*

FITRE S.p.A. – 20142 Milano – Italia – via Valsolda, 15
telefono: (+39) 02.8959.01 – telefax: (+39) 02.8959.0400 – email: info@fitre.it
Filiali a Roma e Venezia-Mestre

FLUSSOSTATI VERTICALI
VERTICALS FLOW SWITCHES
SERIE/*SERIES*

FLV

FLUSSOSTATO VERTICALE
VERTICAL *FLOW SWITCH*

FLV-012

6691206 101203

AC 3762 /I' - 0105

DATI FUNZIONALI	
Fluido	Acqua Sanitaria
Montaggio	Verticale
Connessione Idraulica	2 filett. ½"Gas
Connessione Elettrica	2 term. faston 6.3x0.8 mm

CARATTERISTICHE ELETTRICHE		
Max. Potenza Commutabile	10	VA
Max. Corrente Commutabile	0.5	A
Max. Corrente Sopportabile	1.0	A
Max. Tensione Commutabile	150	VDC/VAC
Min. Tensione di Breakdown	200	VDC
Max. Resistenza contatto	150	mOhm
Min. Resistenza isolamento	10^{10}	Ohm

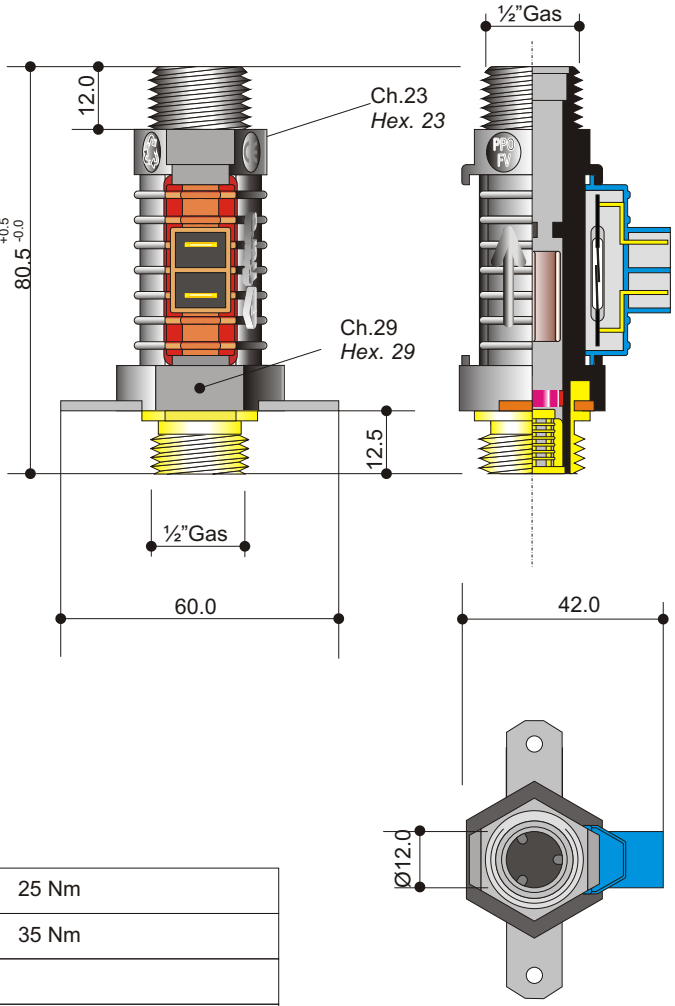

CARATTERISTICHE DEL FLUSSOSTATO		
Materiale del Corpo	PPO Noryl GFN1630V nero stabilizzato all'idrolisi	
Supporto reed	PA66 GF20 Nero	
Galleggiante Magnetico	Plastocer 1121 PA6	
Filtro	POM	
Materiale raccordo ingresso	OT58 UNI EN1265-99	
Coppia di serraggio nominale applicata sui filetti da ½"Gas	Parte sup. fluss. in PPO	25 Nm
	Parte inf. fluss. in Ottone	35 Nm
Inclinazione max. di utilizzo	10°	
Pressione max. di funzionamento	8 Kg/cm²	sec.EN 625 par. 6.2.1.1
Pressione di collaudo	12 Kg/cm²	
Pressione di scoppio (senza perdite)	>20 Kg/cm²	Temp. ambiente = 20°C Temp. acqua = 20°C Salita pressione = 1 bar/sec.
Pressione min. di inserzione	0.15 Kg/cm²	
Temperatura di esercizio	1÷80°C	
Portata acqua minima (caratteristiche di funzionamento con pressione di 1.0 Kg/cm²)	≤ 1.7 l/1' ±0.5	per consenso elettrico (ON)
	≥ 1.5 l/1' ±0.5	per interruzione elettrica (OFF)

Prodotto protetto da brevetto d'invenzione

I dati riportati in questa pubblicazione non sono impegnativi e possono venire modificati senza preavviso. *The information contained in this publication are not binding and are subject to change without notice.*

FITRE S.p.A. – 20142 Milano – Italia – via Valsolda, 15
telefono: (+39) 02.8959.01 – telefax: (+39) 02.8959.0400 – email: info@fitre.it
Filiali a Roma e Venezia-Mestre

FLUSSOSTATI ORIZZONTALI
ORIZONTAL FLOW SWITCHES
SERIE/*SERIES*

FLH

FLUSSOSTATO ORIZZONTALE
ORIZONTAL FLOW SWITCH

FLH-001

6691190 070222

AC 3762 IT - 0105

DATI FUNZIONALI	
Fluido	Acqua Sanitaria
Montaggio	Orizzontale/Verticale
Connessione Idraulica	2 filett. ½"Gas
Connessione Elettrica	2 term. faston 6.3x0.8 mm

CARATTERISTICHE ELETTRICHE		
Max. Potenza Commutabile	10	VA
Max. Corrente Commutabile	0.5	A
Max. Corrente Sopportabile	1.0	A
Max. Tensione Commutabile	150	V_{DC}/V_{AC}
Min. Tensione di Breakdown	200	V_{DC}
Max. Resistenza contatto	150	mOhm
Min. Resistenza isolamento	10^{10}	Ohm

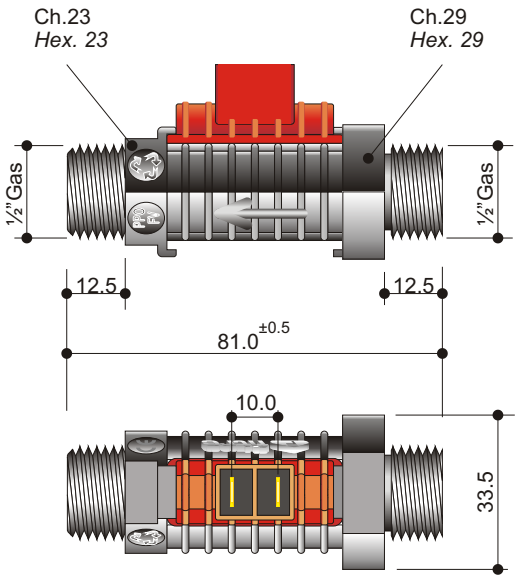

CARATTERISTICHE DEL FLUSSOSTATO		
Materiale del Corpo	PPO Noryl GFN1630V nero stabilizzato all'idrolisi	
Supporto reed	PA66 GF20 Nero	
Galleggiante Magnetico	Plastoferrite PA6	
Filtro	POM	
Coppia di serraggio nominale applicata sui filetti da ½"Gas	Parte sup. fluss. in PPO	25 Nm
	Parte inf. fluss. in PPO	25 Nm
Inclinazione max. di utilizzo	10°	
Pressione max. di funzionamento	8 Kg/cm²	sec.EN 625 par. 6.2.1.1
Pressione di collaudo	12 Kg/cm²	
Pressione di scoppio (senza perdite)	>20 Kg/cm²	Temp. ambiente = 20°C Temp. acqua = 20°C Salita pressione = 1 bar/sec.
Pressione min. di inserzione	0.15 Kg/cm²	
Temperatura di esercizio	1÷80°C	
Funzionamento Idraulico (valore di portata con pressione di 1.0 Kg/cm²)	Max. 3.0 l/1'	Intervento (ON)
	Min. 1.0 l/1'	Ripristino (OFF)

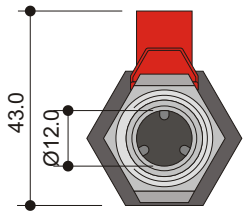

Prodotto protetto da brevetto d'invenzione

I dati riportati in questa pubblicazione non sono impegnativi e possono venire modificati senza preavviso. *The information contained in this publication are not binding and are subject to change without notice.*

FITRE S.p.A. – 20142 Milano – Italia – via Valsolda, 15
telefono: (+39) 02.8959.01 – telefax: (+39) 02.8959.0400 – email: info@fitre.it
Filiali a Roma e Venezia-Mestre

FLUSSOSTATI ORIZZONTALI
ORIZONTAL FLOW SWITCHES
SERIE/*SERIES*

FLH

FLUSSOSTATO ORIZZONTALE
ORIZONTAL FLOW SWITCH

FLH-003

6691229 100719

AC 3762 *IY* - 0105

DATI FUNZIONALI	
Fluido	Acqua Sanitaria
Montaggio	Orizzontale/Verticale
Connessione Idraulica	2 filett. ½"Gas
Connessione Elettrica	2 term. faston 6.3x0.8 mm

CARATTERISTICHE ELETTRICHE		
Max. Potenza Commutabile	10	VA
Max. Corrente Commutabile	0.5	A
Max. Corrente Sopportabile	1.0	A
Max. Tensione Commutabile	100	V_{DC}/V_{AC}
Min. Tensione di Breakdown	200	V_{DC}
Max. Resistenza contatto	150	mOhm
Min. Resistenza isolamento	10^{10}	Ohm

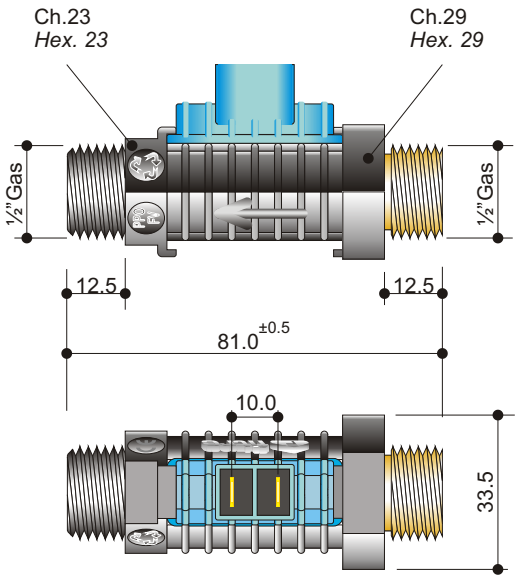

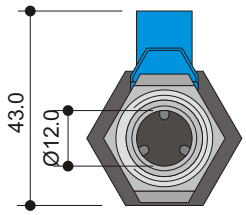

CARATTERISTICHE DEL FLUSSOSTATO		
Materiale del Corpo	PPO Noryl GFN1630V nero stabilizzato all'idrolisi	
Supporto reed	PA66 GF20 Nero	
Galleggiante Magnetico	Plastoferrite PA6	
Filtro	POM	
Materiale raccordo ingresso	OT58 UNI EN1265-99	
Coppia di serraggio nominale applicata sui filetti da ½"Gas	Parte sup. fluss. in PPO	25 Nm
	Parte inf. fluss. in Ottone	35 Nm
Inclinazione max. di utilizzo	10°	
Pressione max. di funzionamento	8 Kg/cm²	sec.EN 625 par. 6.2.1.1
Pressione di collaudo	12 Kg/cm²	
Pressione di scoppio (senza perdite)	>20 Kg/cm²	Temp. ambiente = 20°C Temp. acqua = 20°C Salita pressione = 1 bar/sec.
Pressione min. di inserzione	0.15 Kg/cm²	
Temperatura di esercizio	1÷80°C	
Funzionamento Idraulico (valore di portata con pressione di 1.0 Kg/cm²)	Max. 3.0 l/1'	Intervento (ON)
	Min. 1.0 l/1'	Ripristino (OFF)

Prodotto protetto da brevetto d'invenzione

I dati riportati in questa pubblicazione non sono impegnativi e possono venire modificati senza preavviso. *The information contained in this publication are not binding and are subject to change without notice.*

FITRE S.p.A. – 20142 Milano – Italia – via Valsolda, 15
telefono: (+39) 02.8959.01 – telefax: (+39) 02.8959.0400 – email: info@fitre.it
Filiali a Roma e Venezia-Mestre

FLUSSOSTATI VERTICALI
VERTICALS FLOW SWITCHES
SERIE/*SERIES*

FLVL

FLUSSOSTATO VERTICALE
VERTICAL *FLOW SWITCH*

FLVL-003

6691197 101203

AC 3762 *IV* - 0105

DATI FUNZIONALI	
Fluido	Acqua Sanitaria
Montaggio	Verticale
Connessione Idraulica	2 filett. ½"Gas
Connessione Elettrica	2 term. faston 6.3x0.8 mm

CARATTERISTICHE ELETTRICHE		
Max. Potenza Commutabile	10	VA
Max. Corrente Commutabile	0.5	A
Max. Corrente Sopportabile	1.0	A
Max. Tensione Commutabile	150	VDC/VAC
Min. Tensione di Breakdown	200	VDC
Max. Resistenza contatto	150	mOhms
Min. Resistenza isolamento	10^{10}	Ohms

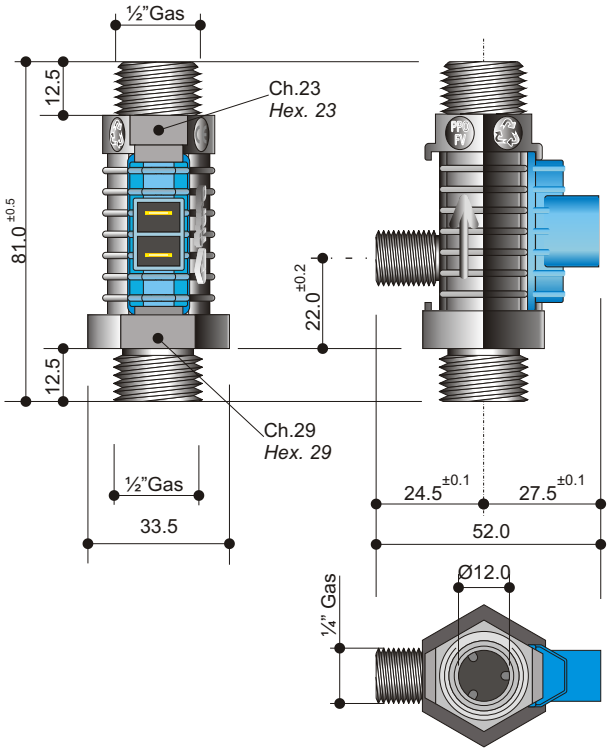

CARATTERISTICHE DEL FLUSSOSTATO		
Materiale del Corpo	PPO Noryl GFN1630V nero stabilizzato all'idrolisi	
Supporto reed	PA66 GF20 Nero	
Galleggiante Magnetico	Plastoferrite PA6	
Filtro	POM	
Coppia di serraggio nominale applicata sui filetti da ½"Gas	Parte sup. fluss. in PPO	25 Nm
	Parte inf. fluss. in PPO	25 Nm
Inclinazione max. di utilizzo	10°	
Pressione max. di funzionamento	8 Kg/cm²	sec.EN 625 par. 6.2.1.1
Pressione di collaudo	12 Kg/cm²	
Pressione di scoppio (senza perdite)	>20 Kg/cm²	Temp. ambiente = 20°C Temp. acqua = 20°C Salita pressione = 1 bar/sec.
Pressione min. di inserzione	0.15 Kg/cm²	
Temperatura di esercizio	1÷80°C	
Funzionamento Idraulico (valore di portata con pressione di 1.0 Kg/cm²)	Max. 3.0 l/1'	Intervento (ON)
	Min. 1.0 l/1'	Ripristino (OFF)

Prodotto protetto da brevetto d'invenzione

I dati riportati in questa pubblicazione non sono impegnativi e possono venire modificati senza preavviso. *The information contained in this publication are not binding and are subject to change without notice.*

FITRE S.p.A. – 20142 Milano – Italia – via Valsolda, 15
telefono: (+39) 02.8959.01 – telefax: (+39) 02.8959.0400 – email: info@fitre.it
Filiali a Roma e Venezia-Mestre

FLUSSOSTATI VERTICALI
VERTICALS FLOW SWITCHES
SERIE/*SERIES*

FLVL

FLUSSOSTATO VERTICALE
VERTICAL *FLOW SWITCH*

FLVL-002

6691192 101203

AC 3762 *IV* - 0105

DATI FUNZIONALI	
Fluido	Acqua Sanitaria
Montaggio	Verticale
Connessione Idraulica	2 filett. ½"Gas
Connessione Elettrica	2 term. faston 6.3x0.8 mm

CARATTERISTICHE ELETTRICHE		
Max. Potenza Commutabile	10	VA
Max. Corrente Commutabile	0.5	A
Max. Corrente Sopportabile	1.0	A
Max. Tensione Commutabile	150	V_{DC}/V_{AC}
Min. Tensione di Breakdown	200	V_{DC}
Max. Resistenza contatto	150	mOhms
Min. Resistenza isolamento	10^{10}	Ohms

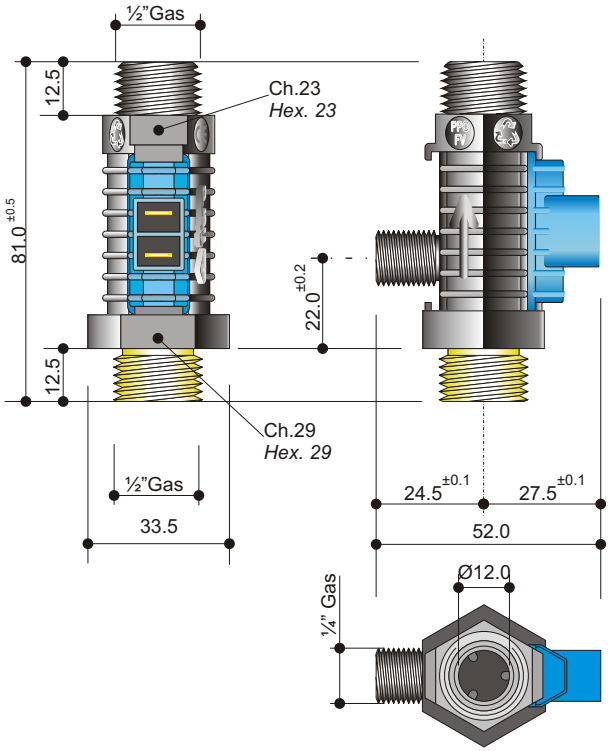

CARATTERISTICHE DEL FLUSSOSTATO		
Materiale del Corpo	PPO Noryl GFN1630V nero stabilizzato all'idrolisi	
Supporto reed	PA66 GF20 Nero	
Galleggiante Magnetico	Plastoferrite PA6	
Filtro	POM	
Materiale raccordo ingresso	OT58 UNI EN1265-99	
Coppia di serraggio nominale applicata sui filetti da ½"Gas	Parte sup. fluss. in PPO	25 Nm
	Parte inf. fluss. in Ottone	35 Nm
Inclinazione max. di utilizzo	10°	
Pressione max. di funzionamento	8 Kg/cm²	sec.EN 625 par. 6.2.1.1
Pressione di collaudo	12 Kg/cm²	
Pressione di scoppio (senza perdite)	>20 Kg/cm²	Temp. ambiente = 20°C Temp. acqua = 20°C Salita pressione = 1 bar/sec.
Pressione min. di inserzione	0.15 Kg/cm²	
Temperatura di esercizio	1÷80°C	
Funzionamento Idraulico (valore di portata con pressione di 1.0 Kg/cm²)	Max. 3.0 l/1'	Intervento (ON)
	Min. 1.0 l/1'	Ripristino (OFF)

Prodotto protetto da brevetto d'invenzione

I dati riportati in questa pubblicazione non sono impegnativi e possono venire modificati senza preavviso. *The information contained in this publication are not binding and are subject to change without notice.*

FITRE S.p.A. – 20142 Milano – Italia – via Valsolda, 15
telefono: (+39) 02.8959.01 – telefax: (+39) 02.8959.0400 – email: info@fitre.it
Filiali a Roma e Venezia-Mestre

FLUSSOSTATI VERTICALI
VERTICALS FLOW SWITCHES
SERIE/*SERIES*

FLVL

FLUSSOSTATO VERTICALE
VERTICAL *FLOW SWITCH*

FLVL-004

6691198 101203

AC 3762 *IY* - 0105

DATI FUNZIONALI	
Fluido	Acqua Sanitaria
Montaggio	Verticale
Connessione Idraulica	3 filett. 2x½"Gas+1x¼"Gas
Connessione Elettrica	2 term. faston 6.3x0.8 mm

CARATTERISTICHE ELETTRICHE		
Max. Potenza Commutabile	10	VA
Max. Corrente Commutabile	0.5	A
Max. Corrente Sopportabile	1.0	A
Max. Tensione Commutabile	150	VDC/VAC
Min. Tensione di Breakdown	200	VDC
Max. Resistenza contatto	150	mOhm
Min. Resistenza isolamento	10^{10}	Ohm

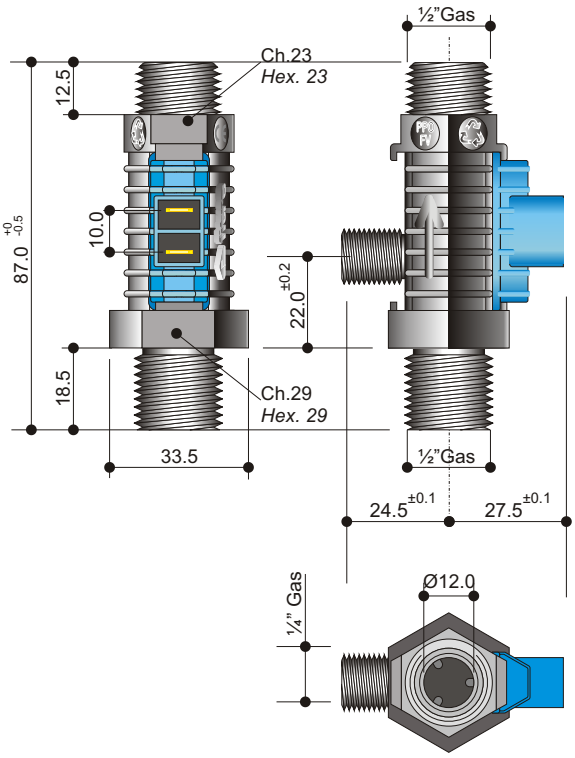

CARATTERISTICHE DEL FLUSSOSTATO		
Materiale del Corpo	PPO Noryl GFN1630V nero stabilizzato all'idrolisi	
Supporto reed	PA66 GF20 Nero	
Galleggiante Magnetico	Plastoferrite PA6	
Filtro	POM	
Coppia di serraggio nominale applicata sui filetti da ½"Gas	Parte sup. fluss. in PPO	25 Nm
	Parte inf. fluss. in PPO	25 Nm
Inclinazione max. di utilizzo	10°	
Pressione max. di funzionamento	8 Kg/cm²	sec.EN 625 par. 6.2.1.1
Pressione di collaudo	12 Kg/cm²	
Pressione di scoppio (senza perdite)	>20 Kg/cm²	Temp. ambiente = 20°C Temp. acqua = 20°C Salita pressione = 1 bar/sec.
Pressione min. di inserzione	0.15 Kg/cm²	
Temperatura di esercizio	1÷80°C	
Funzionamento Idraulico (valore di portata con pressione di 1.0 Kg/cm²)	Max. 3.0 l/1'	Intervento (ON)
	Min. 1.0 l/1'	Ripristino (OFF)

Prodotto protetto da brevetto d'invenzione

I dati riportati in questa pubblicazione non sono impegnativi e possono venire modificati senza preavviso. *The information contained in this publication are not binding and are subject to change without notice.*

FITRE S.p.A. – 20142 Milano – Italia – via Valsolda, 15
telefono: (+39) 02.8959.01 – telefax: (+39) 02.8959.0400 – email: info@fitre.it
Filiali a Roma e Venezia-Mestre

FLUSSOSTATI VERTICALI
VERTICALS FLOW SWITCHES
SERIE/*SERIES*

FLVL

FLUSSOSTATO VERTICALE
VERTICAL *FLOW SWITCH*

FLVL-001

6691191 101203

AC 3762 *IY* - 0105

DATI FUNZIONALI	
Fluido	Acqua Sanitaria
Montaggio	Verticale
Connessione Idraulica	3 filett. 2x½"Gas+1x¼"Gas
Connessione Elettrica	2 term. faston 6.3x0.8 mm

CARATTERISTICHE ELETTRICHE		
Max. Potenza Commutabile	10	VA
Max. Corrente Commutabile	0.5	A
Max. Corrente Sopportabile	1.0	A
Max. Tensione Commutabile	150	V_{DC}/V_{AC}
Min. Tensione di Breakdown	200	V_{DC}
Max. Resistenza contatto	150	mOhm
Min. Resistenza isolamento	10^{10}	Ohm

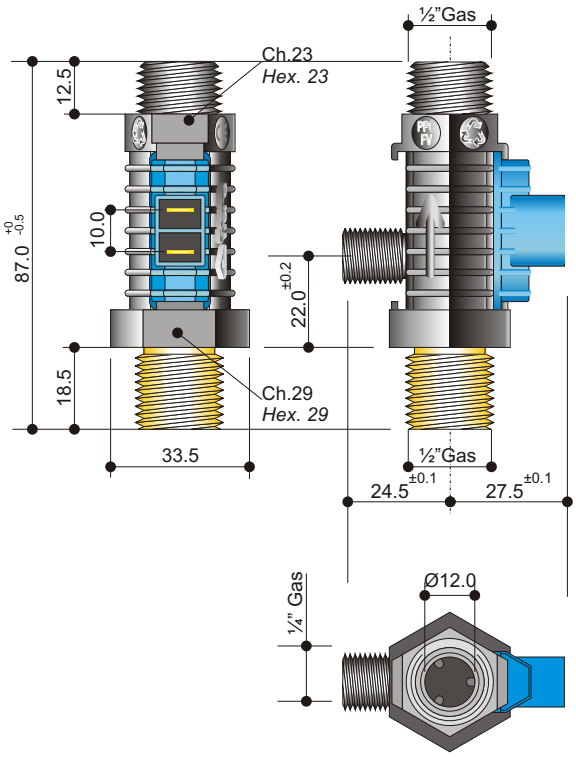

CARATTERISTICHE DEL FLUSSOSTATO		
Materiale del Corpo	PPO Noryl GFN1630V nero stabilizzato all'idrolisi	
Supporto reed	PA66 GF20	
Galleggiante Magnetico	Plastoferrite PA6	
Filtro	POM	
Materiale raccordo ingresso	OT58 UNI EN1265-99	
Coppia di serraggio nominale applicata sui filetti da ½"Gas	Parte sup. fluss. in PPO	25 Nm
	Parte inf. fluss. in Ottone	35 Nm
Inclinazione max. di utilizzo	10°	
Pressione max. di funzionamento	8 Kg/cm²	sec.EN 625 par. 6.2.1.1
Pressione di collaudo	12 Kg/cm²	
Pressione di scoppio (senza perdite)	>20 Kg/cm²	Temp. ambiente = 20°C Temp. acqua = 20°C Salita pressione = 1 bar/sec.
Pressione min. di inserzione	0.15 Kg/cm²	
Temperatura di esercizio	1÷80°C	
Funzionamento Idraulico (valore di portata con pressione di 1.0 Kg/cm²)	Max. 3.0 l/1'	Intervento (ON)
	Min. 1.0 l/1'	Ripristino (OFF)

Prodotto protetto da brevetto d'invenzione

I dati riportati in questa pubblicazione non sono impegnativi e possono venire modificati senza preavviso. *The information contained in this publication are not binding and are subject to change without notice.*

FITRE S.p.A. – 20142 Milano – Italia – via Valsolda, 15
telefono: (+39) 02.8959.01 – telefax: (+39) 02.8959.0400 – email: info@fitre.it
Filiali a Roma e Venezia-Mestre

FLUSSOSTATI VERTICALI
VERTICALS FLOW SWITCHES
SERIE/*SERIES*

FLV90

FLUSSOSTATO VERTICALE CON USCITA LATERALE
VERTICAL FLOW SWITCH WITH LATERAL OUTFLOW

FLV90-001

6691199 101203

AC 3762 /I' - 0105

DATI FUNZIONALI	
Fluido	Acqua Sanitaria
Montaggio	Verticale
Connessione Idraulica	2 filett. ½"Gas
Connessione Elettrica	2 term. faston 6.3x0.8 mm

CARATTERISTICHE ELETTRICHE		
Max. Potenza Commutabile	10	VA
Max. Corrente Commutabile	0.5	A
Max. Corrente Sopportabile	1.0	A
Max. Tensione Commutabile	150	V_{DC}/V_{AC}
Min. Tensione di Breakdown	200	V_{DC}
Max. Resistenza contatto	150	mOhm
Min. Resistenza isolamento	10^{10}	Ohm

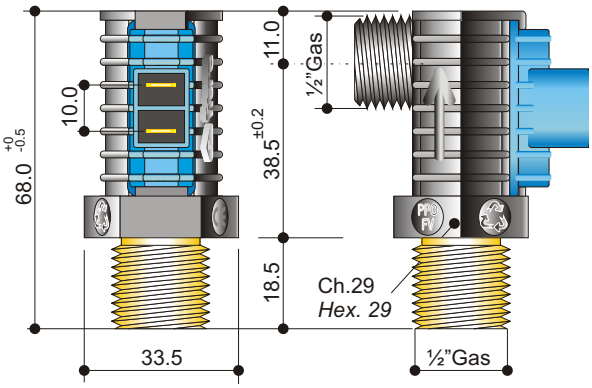

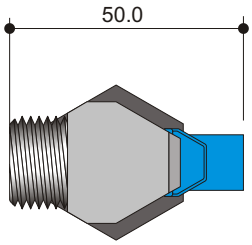

CARATTERISTICHE DEL FLUSSOSTATO		
Materiale del Corpo	PPO Noryl GFN1630V nero stabilizzato all'idrolisi	
Supporto reed	PA66 GF20 Nero	
Galleggiante Magnetico	Plastoferrite PA6	
Filtro	POM	
Materiale raccordo ingresso	OT58 UNI EN1265-99	
Coppia di serraggio nominale applicata sui filetti da ½"Gas	Parte sup. fluss. in PPO	25 Nm
	Parte inf. fluss. in Ottone	35 Nm
Inclinazione max. di utilizzo	10°	
Pressione max. di funzionamento	8 Kg/cm²	sec.EN 625 par. 6.2.1.1
Pressione di collaudo	12 Kg/cm²	
Pressione di scoppio (senza perdite)	>20 Kg/cm²	Temp. ambiente = 20°C Temp. acqua = 20°C Salita pressione = 1 bar/sec.
Pressione min. di inserzione	0.15 Kg/cm²	
Temperatura di esercizio	1÷80°C	
Funzionamento Idraulico (valore di portata con pressione di 1.0 Kg/cm²)	Max. 3.0 l/1'	Intervento (ON)
	Min. 1.0 l/1'	Ripristino (OFF)

Prodotto protetto da brevetto d'invenzione

I dati riportati in questa pubblicazione non sono impegnativi e possono venire modificati senza preavviso. *The information contained in this publication are not binding and are subject to change without notice.*

FITRE S.p.A. – 20142 Milano – Italia – via Valsolda, 15
telefono: (+39) 02.8959.01 – telefax: (+39) 02.8959.0400 – email: info@fitre.it
Filiali a Roma e Venezia-Mestre

FLUSSOSTATI VERTICALI
VERTICALS FLOW SWITCHES
SERIE/*SERIES*

FLV90

FLUSSOSTATO VERTICALE CON USCITA LATERALE
VERTICAL FLOW SWITCH WITH LATERAL OUTFLOW

FLV90-006

6691265 180410

AC 3762 /Y - 0105

DATI FUNZIONALI	
Fluido	Acqua Sanitaria
Montaggio	Verticale
Connessione Idraulica	Ingresso: att. filett. ½"Gas Uscita: att.Ø21 c/2 OR 17x2
Connessione Elettrica	Connettore Femmina Compatibile MINI-FIT 5557 39.01.2020 Contatto Femmina Compatibile 5556 39-00-0038

CARATTERISTICHE ELETTRICHE		
Max. Potenza Commutabile	10	VA
Max. Corrente Commutabile	0.5	A
Max. Corrente Sopportabile	1.0	A
Max. Tensione Commutabile	200	V_{DC}/V_{AC}
Min. Tensione di Breakdown	250	V_{DC}
Max. Resistenza contatto	100	mOhm
Min. Resistenza isolamento	10^{10}	Ohm

CARATTERISTICHE DEL FLUSSOSTATO	
Materiale del Corpo	Pa66 30FG nero stabilizzato all'idrolisi
Galleggiante Magnetico	Plastoferrite PA6
Filtro	POM
Materiale raccordo ingresso	OT58 UNI EN1265-99
Coppia di serraggio nominale applicata sui filetti da ½"Gas	35 Nm
Inclinazione max. di utilizzo	10°
Pressione max. di funzionamento	8 Kg/cm²
Pressione di collaudo	12 Kg/cm²
Pressione di scoppio (senza perdite)	>20 Kg/cm²
Pressione min. di inserzione	0.15 Kg/cm²
Temperatura di esercizio	1÷80°C
Funzionamento Idraulico (valore di portata con pressione di 1.0 Kg/cm²)	Max. 3.0 l/1' (ON)
	Min. 1.0 l/1' (OFF)

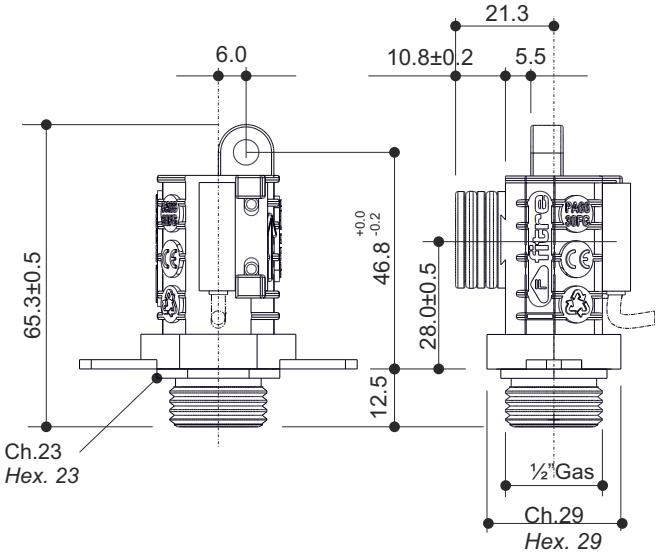

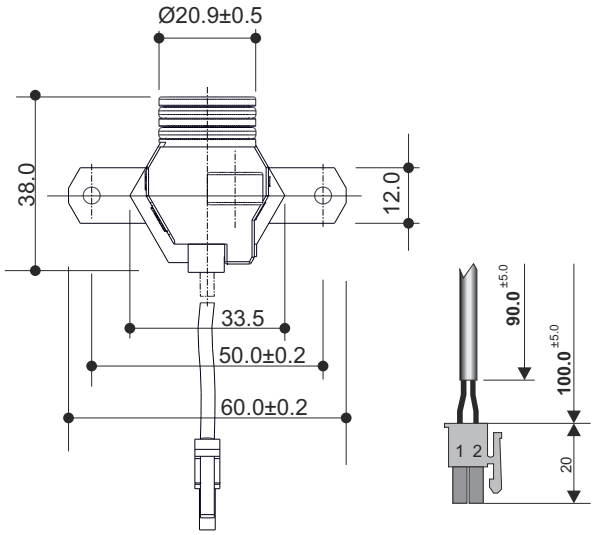

Part. connettore

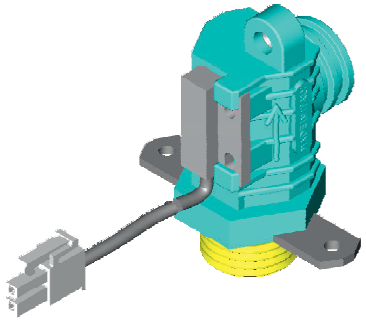

Prodotto protetto da brevetto d'invenzione

I dati riportati in questa pubblicazione non sono impegnativi e possono venire modificati senza preavviso. *The information contained in this publication are not binding and are subject to change without notice.*

FITRE S.p.A. – 20142 Milano – Italia – via Valsolda, 15
telefono: (+39) 02.8959.01 – telefax: (+39) 02.8959.0400 – email: info@fitre.it
Filiali a Roma e Venezia-Mestre

FLUSSOSTATI VERTICALI
VERTICALS FLOW SWITCHES
SERIE/*SERIES*

FLV56OT

FLUSSOSTATO VERTICALE
VERTICAL *FLOW SWITCH*

FLV56OT-001

6691227 101203

AC 3762 /I' - 0105

DATI FUNZIONALI	
Fluido	Acqua Sanitaria
Montaggio	Verticale
Connessione Idraulica	2 filett. 2x½"Gas
Connessione Elettrica	2 cavi AWG24 L=200

CARATTERISTICHE ELETTRICHE		
Max. Potenza Commutabile	10	VA
Max. Corrente Commutabile	0.5	A
Max. Corrente Sopportabile	1.0	A
Max. Tensione Commutabile	100	V_{DC}/V_{AC}
Min. Tensione di Breakdown	220	V_{DC}
Max. Resistenza contatto	100	mOhm
Min. Resistenza isolamento	10^{10}	Ohm

CARATTERISTICHE DEL FLUSSOSTATO	
Materiale del Corpo	OT58 UNI EN1265-99
Supporto reed	PA66 GF20
Galleggiante Magnetico	Plastocer 1121 PA6
Filtro	POM

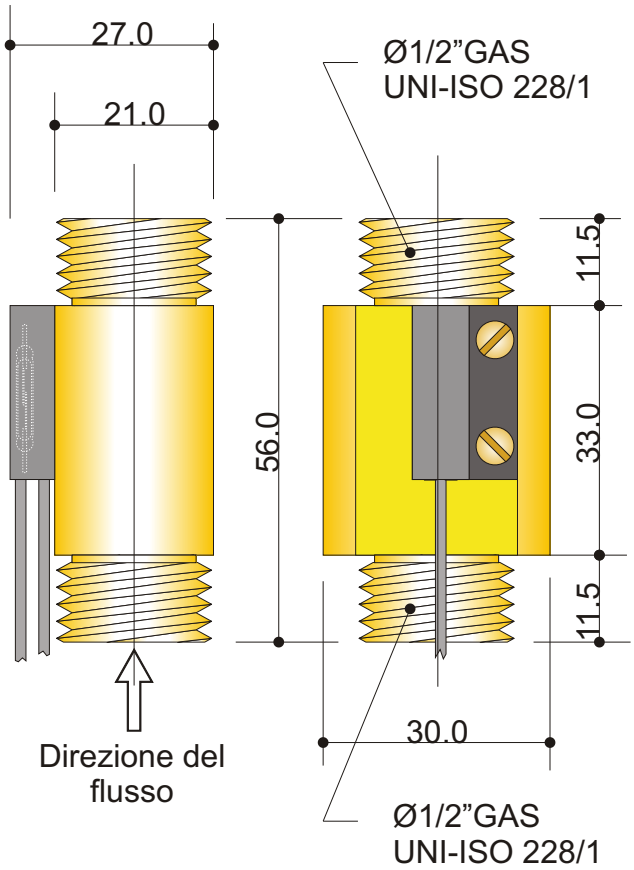

Coppia di serraggio nominale applicata sui filetti da ½"Gas	Parte inf. fluss. in Ottone	35 Nm
Inclinazione max. di utilizzo	5°	
Pressione max. di funzionamento	8 Kg/cm²	sec.EN 625 par. 6.2.1.1
Pressione di collaudo	12 Kg/cm²	
Pressione di scoppio (senza perdite)	>20 Kg/cm²	Temp. ambiente = 20°C Temp. acqua = 20°C Salita pressione = 1 bar/sec.
Pressione min. di inserzione	0.15 Kg/cm²	
Temperatura di esercizio	1÷80°C	
Portata acqua minima (caratteristiche di funzionamento con pressione di 1.0 Kg/cm²)	≤ 1.7 l/1' ±0.5	per consenso elettrico (ON)
	≥ 1.5 l/1' ±0.5	per interruzione elettrica (OFF)

Prodotto protetto da brevetto europeo d'invenzione

I dati riportati in questa pubblicazione non sono impegnativi e possono venire modificati senza preavviso. *The information contained in this publication are not binding and are subject to change without notice.*

FITRE S.p.A. – 20142 Milano – Italia – via Valsolda, 15
telefono: (+39) 02.8959.01 – telefax: (+39) 02.8959.0400 – email: info@fitre.it
Filiali a Roma e Venezia-Mestre